NORDIC COMMERCIAL

ПІДЛОГОВО-СТЕЛЬОВИЙ ТИП

СЕРІЯ R |C:-20~+48 H:-20~+24|

WE SAVE THE PLANET
R32 FREON
CH Cooper&Hunter

INVERTER

LED DISPLAY · 24 · A++ · BMS · R32 · WI-FI

- Легкий монтаж;
- Самодіагностика порушень роботи основних блоків і режимів;
- Багаторівневий захист системи;
- Довжина трубопроводу до 75м (для моделей великої потужності).
- Малошумний вентилятор;
- Довговічний фільтр, що миється;
- Автоматичний розподіл повітря у режимі Swing;
- Багаторівневий захист системи;
- У комплекті пульт дистанційного керування і дротовий контроллер;
- Інтелектуальне розморожування.

Модель			CH-IF035RK / CH-IU035RK	CH-IF050RK / CH-IU050RK	CH-IF071RK / CH-IU071RK	CH-IF085RK / CH-IU085RK	CH-IF100RK / CH-IU100RM	CH-IF125RK / CH-IU125RM	CH-IF140RK / CH-IU140RM	CH-IF160RK / CH-IU160RM
Продуктивність	Холод	кВт	3,5	5,00	7,00	8,50	10,00	12,10	13,40	16,00
	Тепло	кВт	4,00	5,50	8,00	8,80	12,00	13,50	15,50	17,00
Джерело живлення			~220-240В/50Гц/1ф				~380-415В/50Гц/3ф			
Споживана потужність	Холод	кВт	0,90	1,55	1,90	2,80	3,30	4,05	4,30	5,40
	Тепло	кВт	0,95	1,60	2,45	2,65	3,50	4,00	4,40	5,40
Енергоефективність	Холод	EER	3,98	3,23	3,68	3,04	3,03	3,18	3,12	2,96
	Тепло	COP	4,21	3,44	3,26	3,32	3,43	3,38	3,52	3,15
Об'єм потоку повітря	Внутрішній блок	$м^3$/год	650	850	1300	1500	1600	1800	2100	2300
Рівень звукового тиску	Внутрішній блок	дБ (А)	39/36/32/28	44/42/39/36	45/44/41/38	49/47/45/43	49/47/45/43	49/47/44/42	52/50/48/44	54/53/49/45
	Зовнішній блок	дБ (А)	50	53	52	53	55	56	57	57
Тип холодоагенту			**R32**							
Об'єм зарядки холодоагенту		кг	0,78	1,00	1,60	1,80	2,50	2,70	2,80	3,60
Вага	Внутрішній блок	кг	25	26	31	31	32	40	42	42
	Зовнішній блок	кг	37	39	53	60	89	95	99	112
Температурний діапазон роботи	Холод	°C	-20~48							
	Тепло	°C	-20~24							
Діаметр рідинної магістралі		мм/дюйм	6,38//1/4"	6,38//1/4"	9,53//3/8"	9,53//3/8"	9,53//3/8"	9,53//3/8"	9,53//3/8"	9,53//3/8"
Діаметр газової магістралі		мм/дюйм	9,53//3/8"	12,70//1/2"	15,88//5/8"	15,88//5/8"	15,88//5/8"	15,88//5/8"	15,88//5/8"	15,88//5/8"
Максимальний перепад висоти магістралі		m	15	20	25		30			
Максимальна довжина магістралі		m	30	35	50		65	75		
Кількість міжблочних жил (на управління)			2x0,75мм²							
Місце подачі осн. живлення			Зовнішній блок							
Кількість жил (живлення)	Внутрішній блок		3 (Ø 1,0мм²)							
	Зовнішній блок		3 (Ø 1,5мм²)	3 (Ø 1,5мм²)	3 (Ø 2,5мм²)	3 (Ø 2,5мм²)	5 (Ø 1,5мм²)	5 (Ø 1,5мм²)	5 (Ø 1,5мм²)	5 (Ø 1,5мм²)
Заводська заправка фреоном (на кількість м. п.)		m	5	5	5	5	5	5	7,5	7,5
Кількість заправки фреоном на м.п. (перевищення, на кожен м.п.)		гр/м.п.	16	16	40	40	40	40	40	40
SEER/SCOP			6,70/4,00	6,10/4,00	6,80/3,90	6,10/4,00	6,10/4,00	6,10/3,80	6,10/4,00	6,10/4,00
Клас енергоефективності			A++/A+	A++/A+	A++/A	A++/A+	A++/A+	A++/A	A++/A+	A++/A+

* EER – коефіцієнт продуктивності системи у режимі роботи на холод.
** COP – коефіцієнт продуктивності системи у режимі роботи на тепло.

* SEER – сезонний коефіцієнт продуктивності системи у режимі роботи на холод.
** SCOP – сезонний коефіцієнт продуктивності системи у режимі роботи на тепло.

ВНУТРІШНІЙ БЛОК

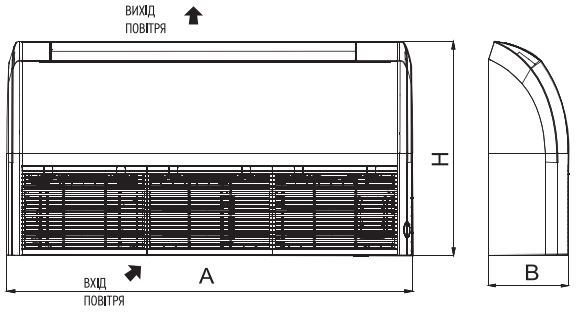

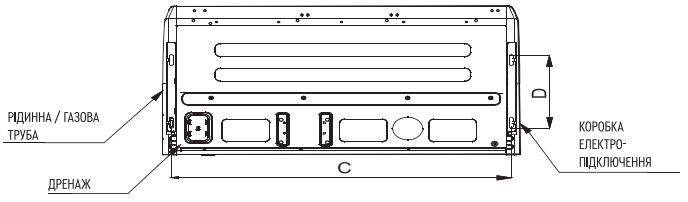

Модель	A	B	C	D	H
CH-IF035RK CH-IF050RK	870	235	812	318	665
CH-IF071RK CH-IF080RK CH-IF100RK	1200	235	1142	318	665
CH-IF125RK CH-IF140RK CH-IF160RK	1570	235	1512	318	665

ЗОВНІШНІЙ БЛОК

CH-IU035RK
CH-IU050RK
CH-IU071RK
CH-IU085RK

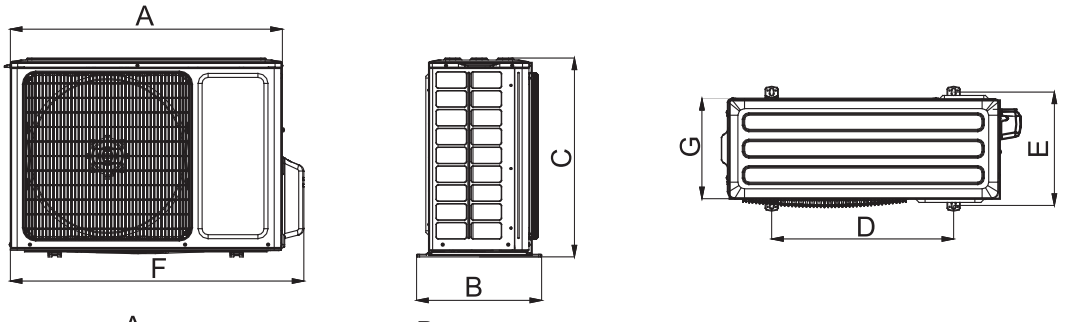

CH-IU100RM
CH-IU125RM
CH-IU140RM

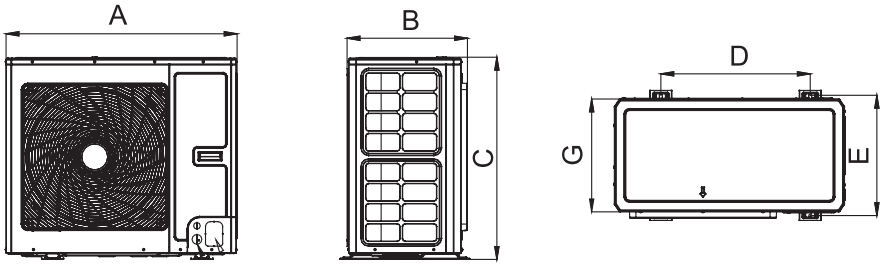

CH-IU160RM

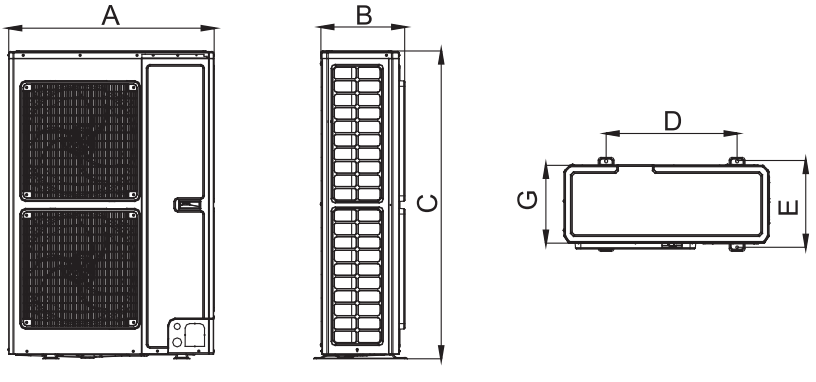

Модель	A	B	C	D	E	F	G
CH-IU035RK / CH-IU050RK	818	378	596	550	348	887	302
CH-IU071RK	892	396	698	560	364	952	340
CH-IU085RK	920	427	790	610	395	1002	370
CH-IU100RM / CH-IU125RM / CH-IU140RM	940	530	820	610	486	/	460
CH-IU160RM	900	412	1345	572	378	/	340

ПОЗНАЧЕННЯ

RoHS сертифікат

CE сертифікат

Клас енергоефективності

Клас енергозберігаючої комплектації

Таймер

Самодіагностика порушень роботи основних блоків і режимів

Авто-захист

Авторестарт – функція автоматичного перезапуску із запам'ятовуванням налаштувань

Ширококутові жалюзі, створюють охоплення всього об'єму приміщення в режимі автоматичного розподілу повітря SWING

Робота в режимі осушення

Плазмовий очищувач повітря преміального типу – унікальна система, яка очищає від бактерій, вірусів, неприємних запахів і алергенів

Інверторна технологія

Інтелектуальна система захисту від обмерзання

LED дисплей на панелі внутрішнього блоку

Багатошвидкісний вентилятор

Тип холодоагенту

Режим комфортного сну SLEEP

Безшумна робота внутрішнього і зовнішнього блоків

Wi-Fi модуль для можливості управління кондиціонером через Смартфон / Планшет (ОС: Android, iOS)

Кондиціонер продовжить осушувати вентилятором внутрішній блок протягом декількох хвилин, навіть якщо ви вимкнете блок з пульта управління

Підсвічування внутрішнього блоку (дисплей)

Можливість підключення дротового контроллера

I FEEL – контроллер автоматично регулює температуру, згідно з температурним датчиком на пульті ДУ

Функція «8°C» передбачає автоматичне вмикання кондиціонера у режимі нагріву, у разі зниження температури у приміщенні до 8°C

Теплообмінники з антикорозійним покриттям GREEN-FIN

Електростатичний повітроочисний фільтр ECO-FRESH

«CH SMART-ION Filter» – технологія тотального очищення повітря нового покоління

Гарантія

Унікальна технологія CH 7-SKY - сім стадій очищення повітря

Step-less Fan Control – унікальна технологія плавного регулювання швидкості вентилятора внутрішнього блоку у широкому діапазоні від 1 до 100%

Двоступеневий компресор

Можливість підключення до системи BMS

* Cooper&Hunter постійно працює над поліпшенням своєї продукції, тому інформація у цьому посібнику може бути змінена без попереднього повідомлення.